POLAIR

АО «Полаир-Недвижимость»
425000, Республика Марий Эл,
г. Волжск, ул. Промбаза, 1
помещение 6, этаж 1, литер-А3
www.polair.com

ПРОЕКТ:	
МОДЕЛЬ:	DB114-S без канапе
КОЛИЧЕСТВО:	
СОГЛАСОВАНИЕ:	
ДАТА:	20.05.2024

DB114-S без канапе

Рекомендованная розничная цена: 217 700 руб.

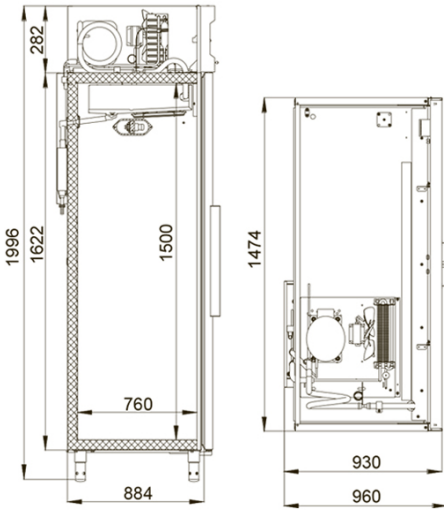

Технические характеристики

Объем, л:	1400
Температурный режим, °C:	-21...-18
Тип шкафа:	Низкотемпературный
Условия окружающей среды (t,°C,/вл-сть, %):	до +25/до 60
Материал обшивок корпуса шкафа:	Окрашенная оцинкованная сталь
Размеры:	1474x960x1996
Тип дверей:	Стеклянные распашные
Группа оборудования:	Profi
Серия шкафов:	Standard
Расположение агрегата:	верхнее расположение
Объем, л:	1400
Система электропитания, В/Гц:	230/50
Потребляемая мощность, Вт, не более:	1100 раб/1200 отт
Хладагент:	R290
Размер полки, мм:	595x650
Кол-во полок:	8

Подсветка:	LED, вертикальная
Тип оттайки:	автоматическая с системой испарения конденсата
Терморегулятор:	электронный блок управления

Производитель оставляет за собой право вносить изменения, принципиально не влияющие на эксплуатационные свойства оборудования, без предварительного уведомления.